# MICROPALI Ø250, tubo metallico Ø219.1 s=10-16mm

Scala 1:50

## SCHEMA VERTICALE

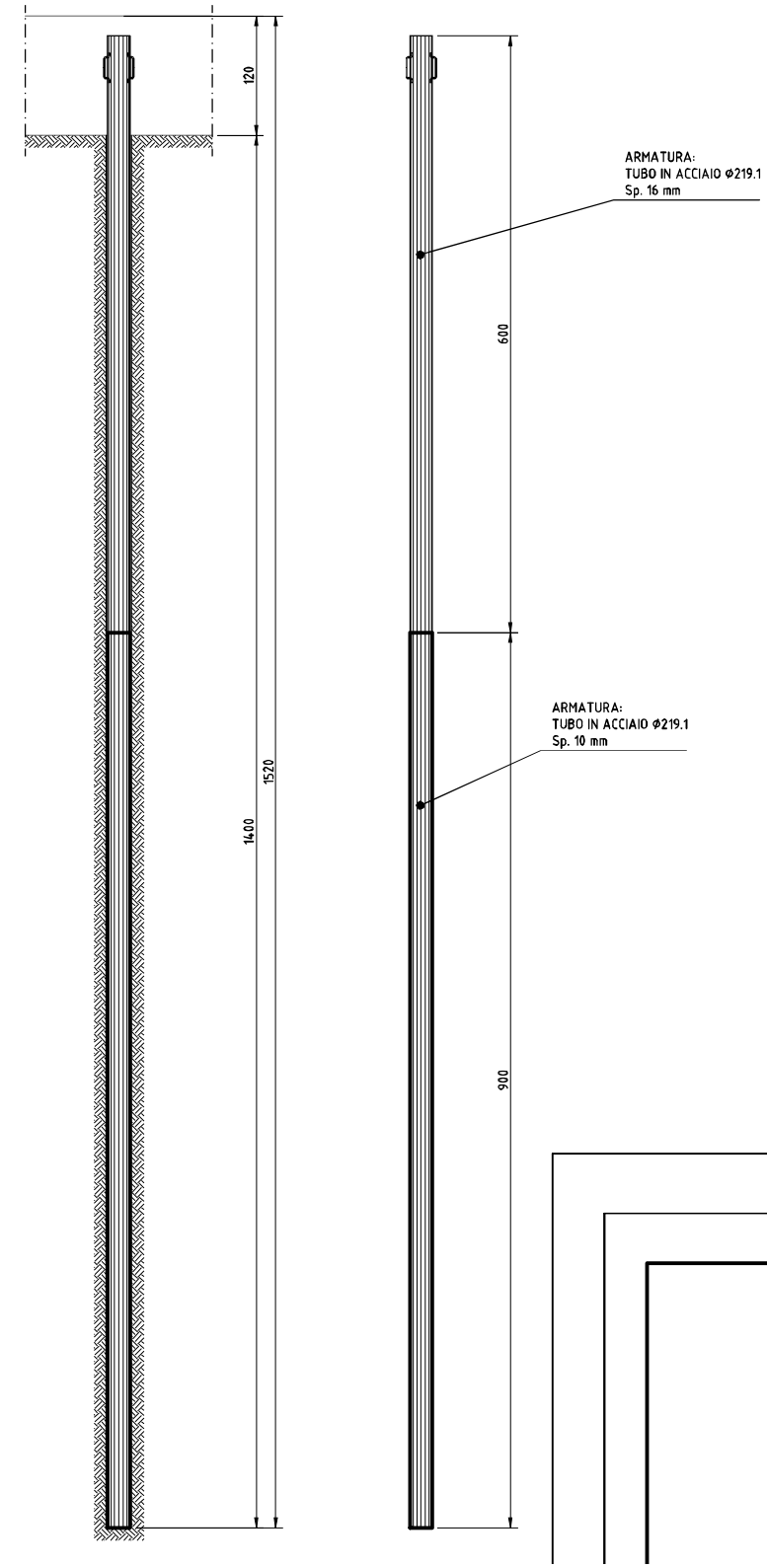


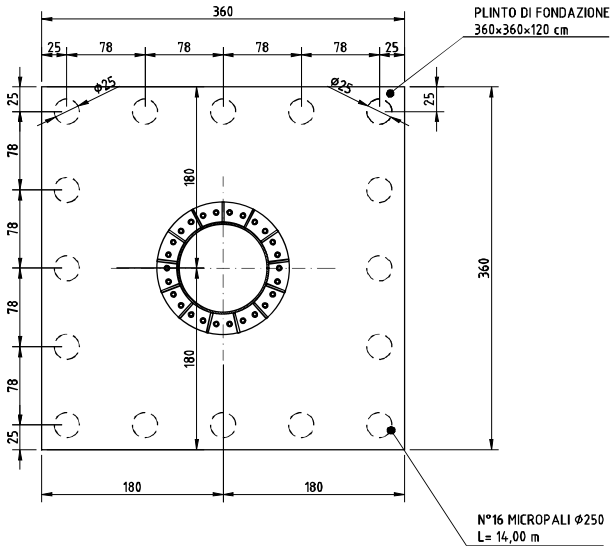

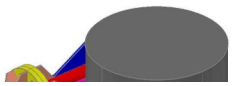
TUBO D=219,1mm, S=16 PER I PRIMI 6M DALL'ALTO, POI S=10mm